No	年 月 日	訂 正 事 項	担当
△1	14.06.26	ゴム材質表記変更	小作
△		塩ビタイヤ→軟質PVC（硬度60°）/PP中芯あり	
△			

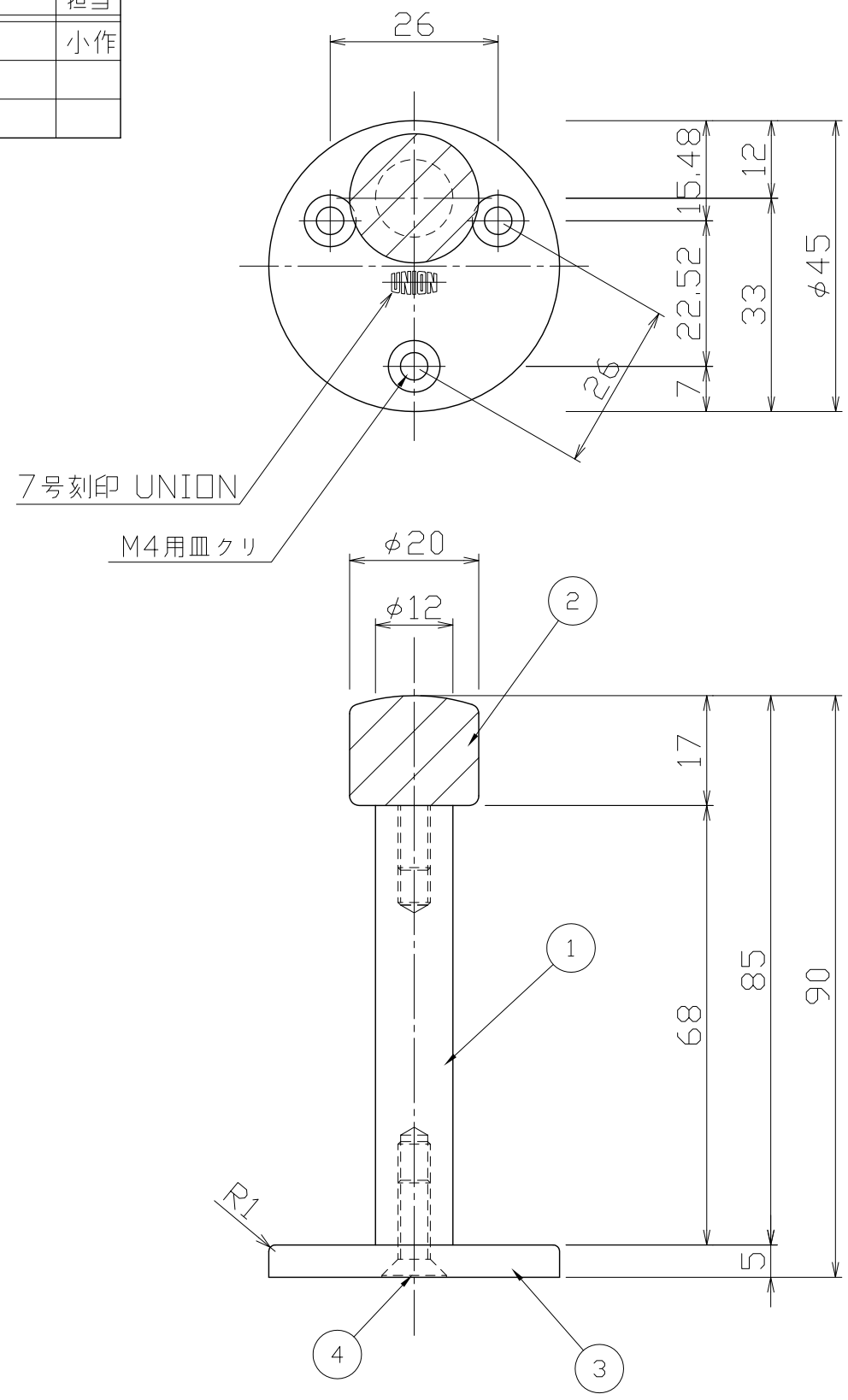

付属品

取付ビス 4.1X20皿木ネジ

M4X15皿小ネジ

No	部品名	材質	仕上	数量	備考
					UNION 7号~~内部・外部共ニ~~刻印
1	本体	真鍮	ダルクローム	1	指示ナキコーナーハR面取リ
2	戸当りゴム	軟質PVC（硬度60°）/PP中芯あり	△1	1	SR-22Aグレー	（R0.3）トスル。
3	ベース	真鍮	ダルクローム	1	指示ナキ公差ハユニオン一般
4	取付ビス	ステンレス		1	M6X15皿ビス	公差表ニヨル。

用紙サイズ：A3

UNION 株式会社ユニオン

尺度	作図		
1/1	2003/01/15		
作図	検図	照査	担当
野村	油納	油納	

図名	戸当り製品図
図番	
品番	UT-26-DCP
コード	
管理番号	04KZZA3S0005-001A