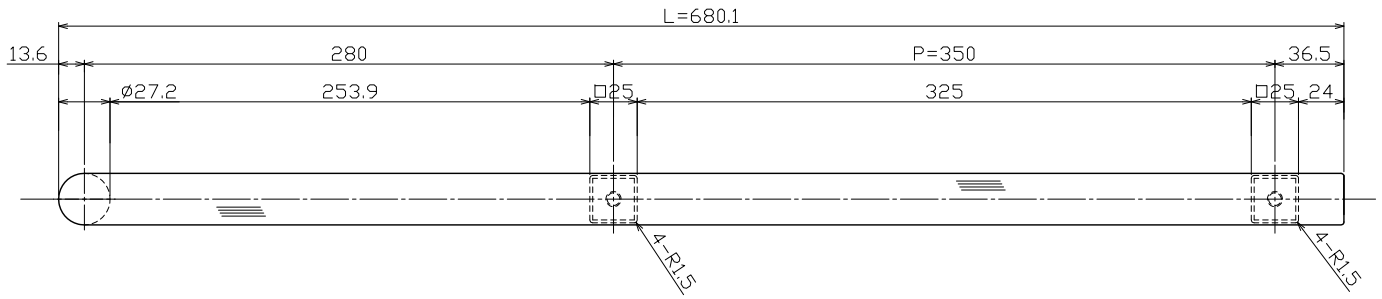

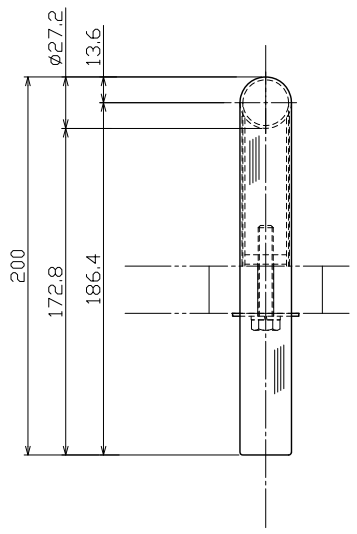

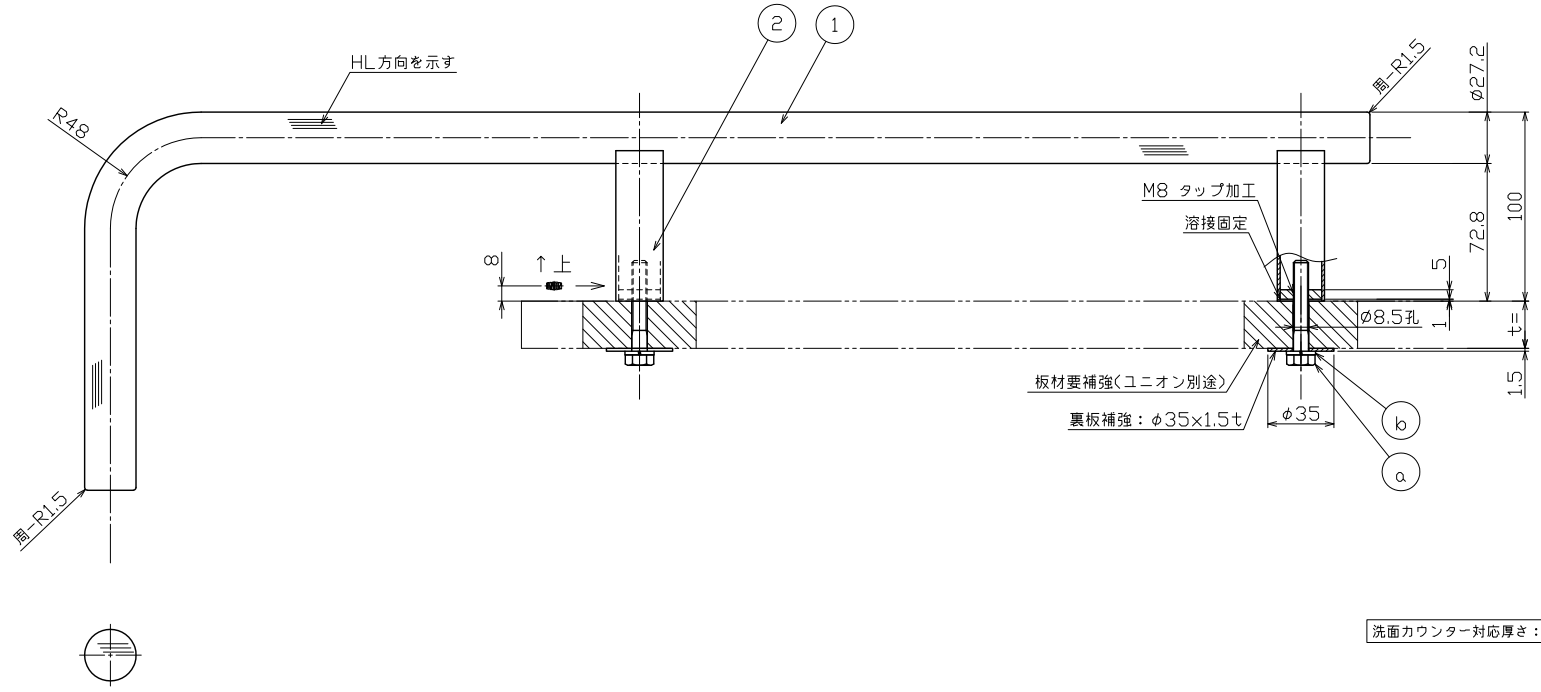

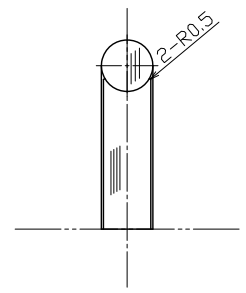

洗面カウンター対応厚さ：t=15~35mm

注記)

・有害なバリ，ソリ等無きこと
・特記無き角はR0.3とする

No	部品名	材質	仕上	数量	備考
2	足金具	SUS304	ヘアライン	2	□25x1.5t パイプ
1	グリップ	SUS304	ヘアライン	1	ø27.2x1.5t
b	ばね座金	SUSXM7	素地	2	M8用
a	取付ネジ	SUSXM7	素地	2	M8x50 六角ボルト

No	年月日	訂正事項	担当

8号刻印
指示ナキ公差ハユニオン一般公差表ニヨル。

図面サイズ：A1

株式会社ユニオン

図名	ハンドバー 製品図
図番	
品番	□AS-HB-401-SHL
コード	
管理番号	08KZZB7S0401-001A
尺度	S=1/2
作図	2015.09.25
作図	鹿毛
検図	田河
照査	田河
担当	